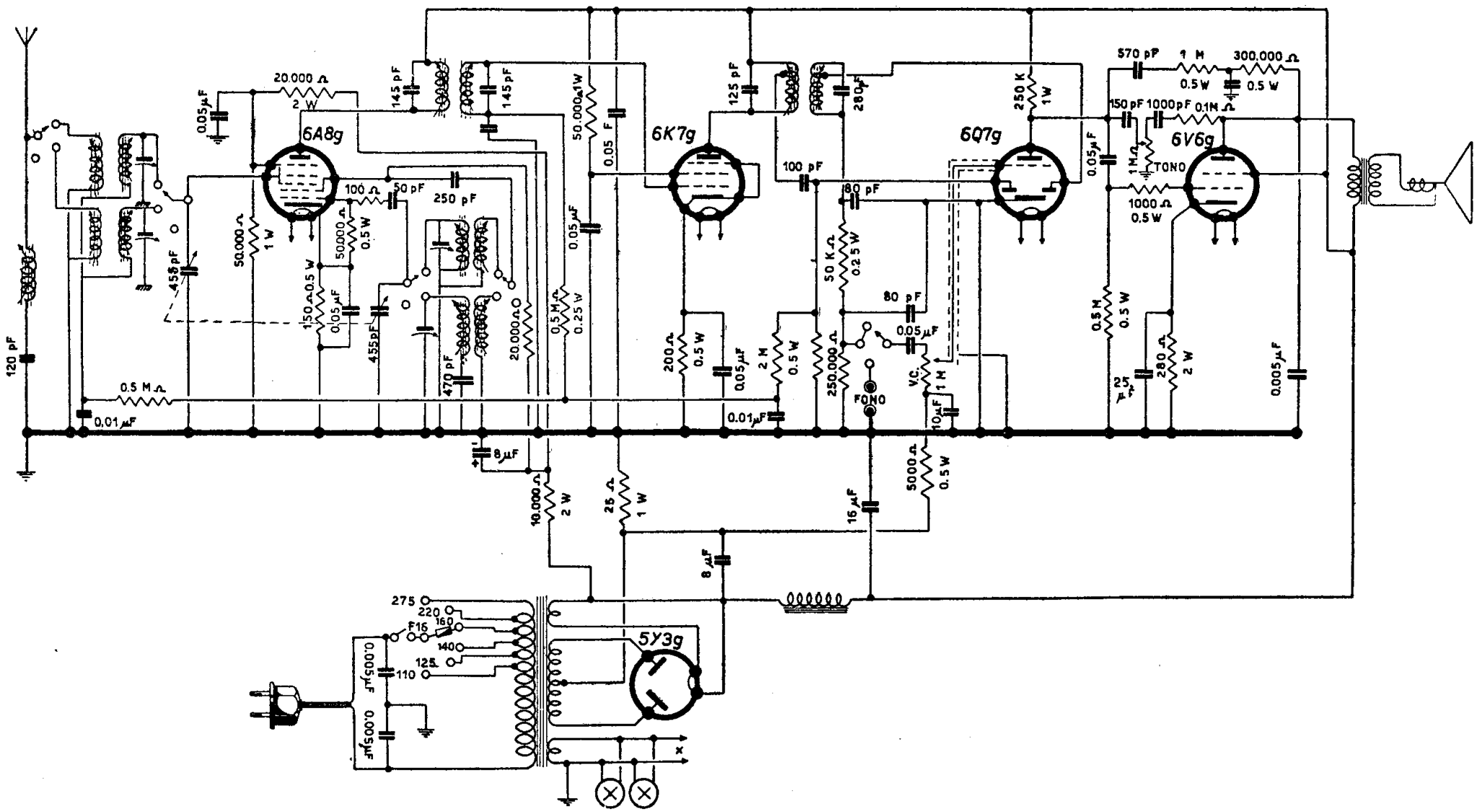

COMPAGNIA GENERALE DI ELETTRICITA' - Modelli 255 e 355 - Gamme di ricezione: da 190 a 580 m e da 17 a 50 m. Blocco alimentazione su telaio a parte. Potenza: 4,2 W. MF: 468 kc/s. Il mod. 355 differisce dallo schema per avere in più una EM4, indicatrice di sintonia (v. tabella a parte).